# OS-42/80 GUINCHO PARA GUINDASTES

| | |
|---|---|
| Guindaste utilizado | 50000 Kg.m até 300000 Kg.m |
| Pressão máxima | 230 BAR |
| Vazão máxima | 80l/min |
| Cabo de aço recomendado | Ø 16 mm - (35x7 - AACI) - Ver tabela Abaixo |
| Oléo utilizado | Oleo mineral Carter EP 150 - 1,3 Litros |
| Peso aproximado sem cabo | 240 Kg |
| Vantagens | Freio hidráulico integrado |
| | Sensibilidade nos movimentos |
| | Mais velocidade |

| Especificação | | 1° Camada | 2° Camada | 3° Camada | 4° Camada | 5° Camada | 6° Camada |
|---|---|---|---|---|---|---|---|
| Utilizado cabo de aço Ø16 mm (35x7/41 AACI) | Força de tração (Kg) | 6145 | 5524 | 5018 | 4596 | 4240 | |
| | Velocidade do cabo (m/min.) | 16,9 | 18,8 | 20,6 | 22,5 | 24,4 | |
| | Comprimento do cabo (m) | 23 | 48 | 76 | 107 | 140 | |
| Quantidade de cabo recomendado | 140 metros de cabo | | | | | | |
| Fator de segurança do cabo | 4,5 a 5 (Recomendação do fabricante do cabo) | | | | | | |
| Carga de Ruptura Mínima | 5000 Kg (Carga de ruptura mínima: (ver tabela) / Fator de segurança: 4,0) | | | | | | |

| Içamento da Carga | | Capacidade (Kg) | Curso aproximado (m) |
|---|---|---|---|
| | 1 Linha de cabo | 5000 | 120 |
| | 2 Linha de cabo | 10000 | 60 |
| | 3 Linha de cabo | 15000 | 40 |
| | 4 Linha de cabo | 20000 | 30 |
| | 5 Linha de cabo | 25000 | 24 |
| | 6 Linha de cabo | 30000 | 20 |

| | |
|---|---|
| Observações | A força de tração e a velocidade poderá sofrer alterações dependendo da vazão e pressão do guindaste, se os valores forem diferentes poderá utilizar a tabela acima como base para recalcular. |
| | Se o guindaste tiver o comando centro-aberto não necessitará da mangueira de escape, caso contrário será necessário utilizar (Ver esquema hidráulico abaixo). |
| | Cabo de aço - Dependendo do fabricante o mesmo poderá sofrer alterações. |
| | Fazer a troca do óleo a cada 12 meses |

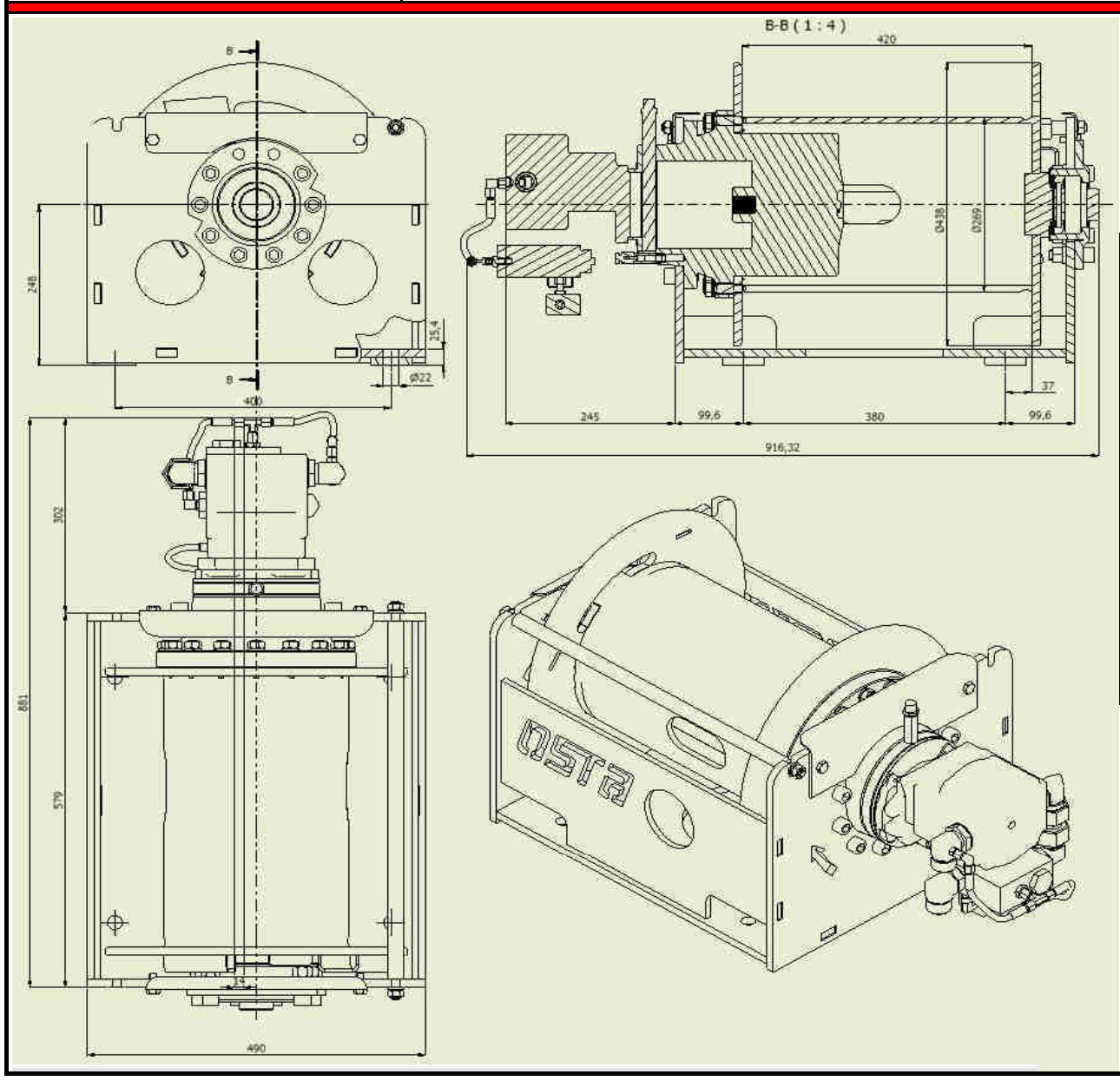


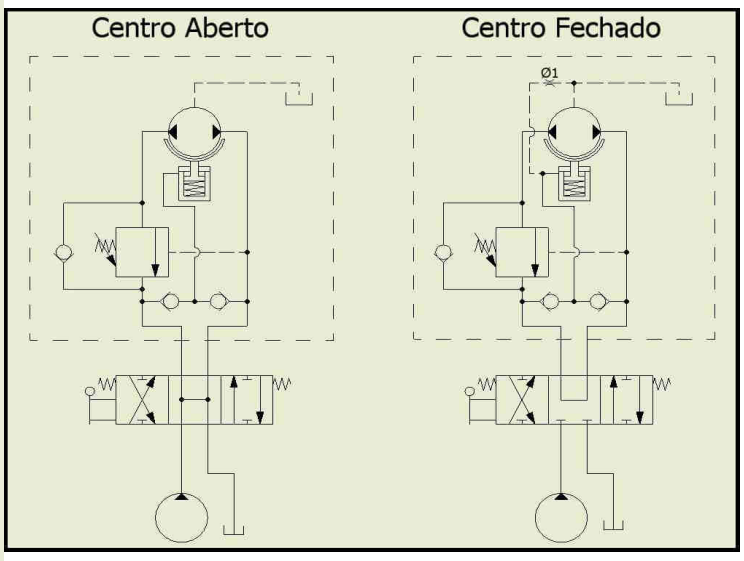


Osamu Takarada
OSAMU TAKARADA